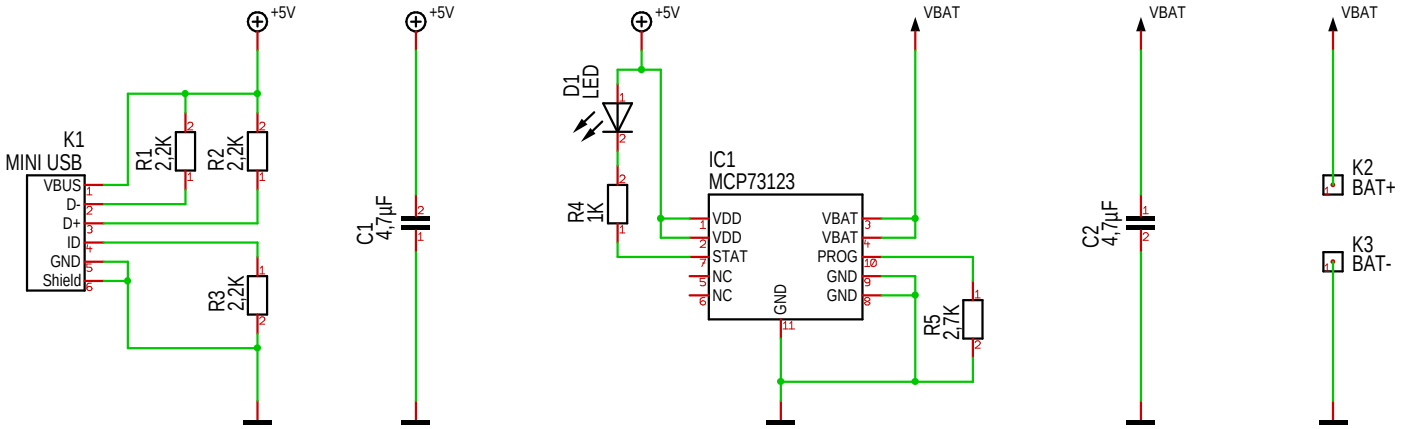

http://www.maltepoeggel.de/?site=lifepo4usb

Datum:	05.06.13	Maßstab:	100,00%	Projekt:	**USB Lithium-Eisenphosphat Lader**
Name:	Pöggel				
letzte Änderung:	05.06.13				