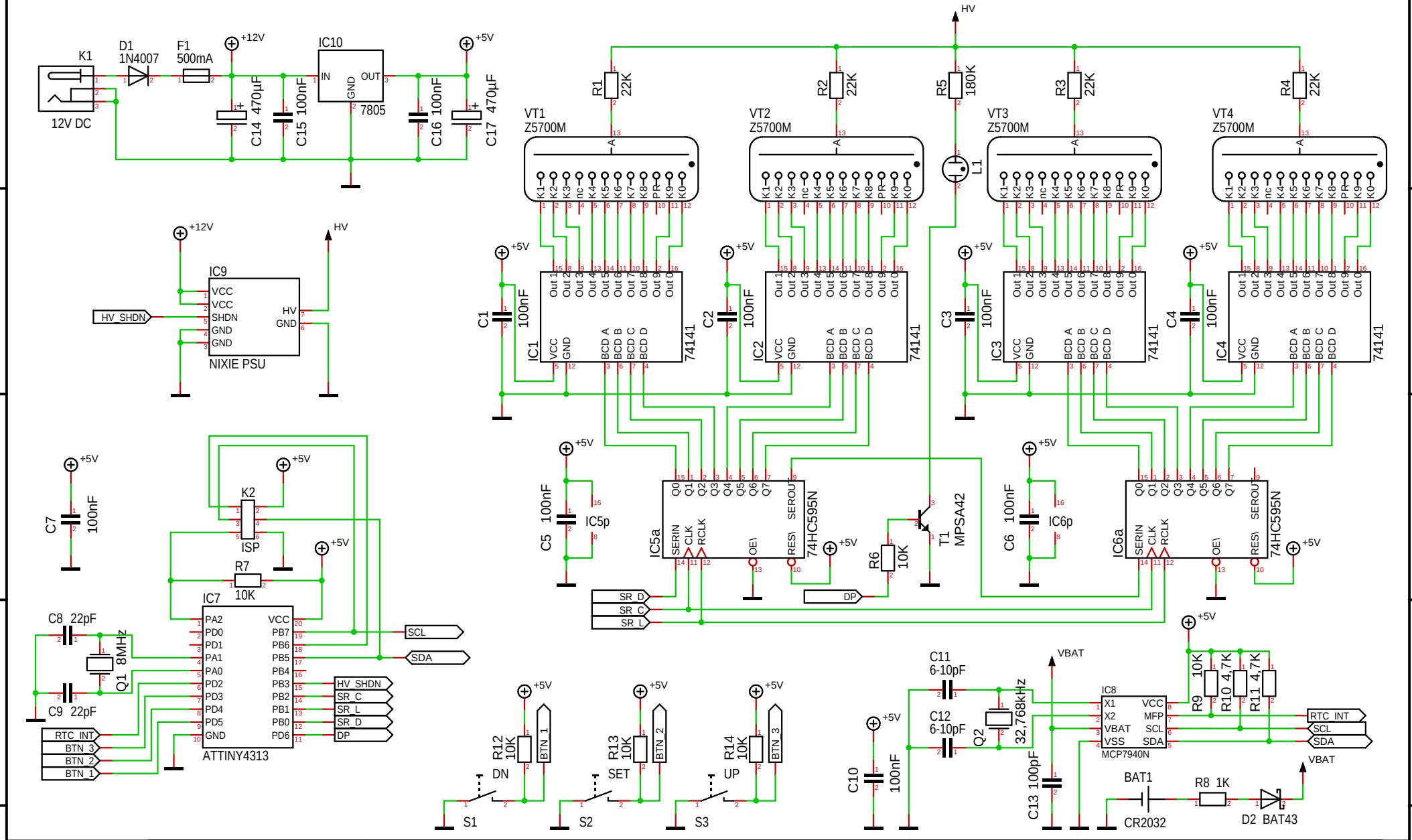


| | | | |
|---|---|---|---|
| Datum: | 09.07.2026 | Maßstab: 100,00% | Projekt: Z5700M Nixie Clock v1.1 |
| Name: | M. Pöggel | | |
| letzte Änderung: | 09.07.2026 | | |